INDB Accel / INDB Finder Pro

2019年7月

株式会社 アイ・エヌ情報センター
I－N INFORMATION SYSTEMS,LTD.

業種区分の組替のお知らせ【産業】

現在、産業カテゴリの業種区分につきまして、現行の「30業種」から
証券コード協議会の定める業種区分「33業種」への組替を進めております。

組替後の業種区分の掲載は2019年10月頃を予定しております。
掲載日は決定次第、商品上にてお知らせ致します。

当面は組替後「33業種」と現行「30業種」を併記してご提供致します。

（2019年12月頃迄掲載予定）

【INDB Accelをご利用のお客様へ】

コードの変更はございませんので、現在ご利用中の[INDB Accel]-[貼付表]、[テンプレート]等のAccelデータシートはそのままお使い頂けます。

※ご不明な点はsupport@indb.co.jp（ユーザサポート担当）までご連絡をお願い致します。

産業　目次

- 業種
  - 水産・農林業
  - 鉱業
  - 建設業
  - 食料品
  - 繊維製品
  - パルプ・紙
  - 化学
  - 医薬品
  - 石油・石炭製品
  - ゴム製品
  - ガラス・土石製品
  - 鉄鋼
  - 非鉄金属
  - 金属製品
  - 機械
  - 電気機器
  - 輸送用機器
  - 精密機器
  - その他製品
  - 電気・ガス業
  - 陸運業
  - 海運業
  - 空運業
  - 倉庫・運輸関連業
  - 情報・通信業
  - 卸売業
  - 小売業
  - 銀行業
  - 証券・商品先物取引業
  - 保険業
  - その他金融業
  - 不動産業
  - サービス業
- 2019年9月まで使用していた業種（2019年12月頃迄掲載予定）
  - 石炭
  - 建設
  - 食料品
  - 繊維製品
  - 木材・木製品
  - 家具
  - 紙・パルプ
  - 出版・印刷
  - 化学
  - 医薬品
  - 石油製品
  - ゴム製品
  - 窯業土石製品
  - 鉄鋼
  - 非鉄金属
  - 金属製品
  - 一般機械器具製品
  - 電気機械器具製品
  - 輸送用機械器具
  - 精密機械器具製品
  - その他製品
  - 電力
  - ガス業
  - 運輸業
  - 倉庫・運輸関連業
  - 小売業
  - 金融保険業
  - 不動産業
  - サービス業
  - 電気通信業

「33業種」の下に「30業種」を掲載

※この資料のご利用は部署内に限定致します。この資料を部署外に持ち出すこと、及び部署外での利用に供するための複写、もしくはこれに準ずる行為はご遠慮願います。

2019年7月

株式会社 アイ・エヌ情報センター
I－N INFORMATION SYSTEMS,LTD.

業種区分の組替のお知らせ【産業】

※ご不明な点はsupport@indb.co.jp（ユーザサポート担当）までご連絡をお願い致します。

組替対応

※現行「30業種」に対応する番号を、組替後「33業種」に示しております。

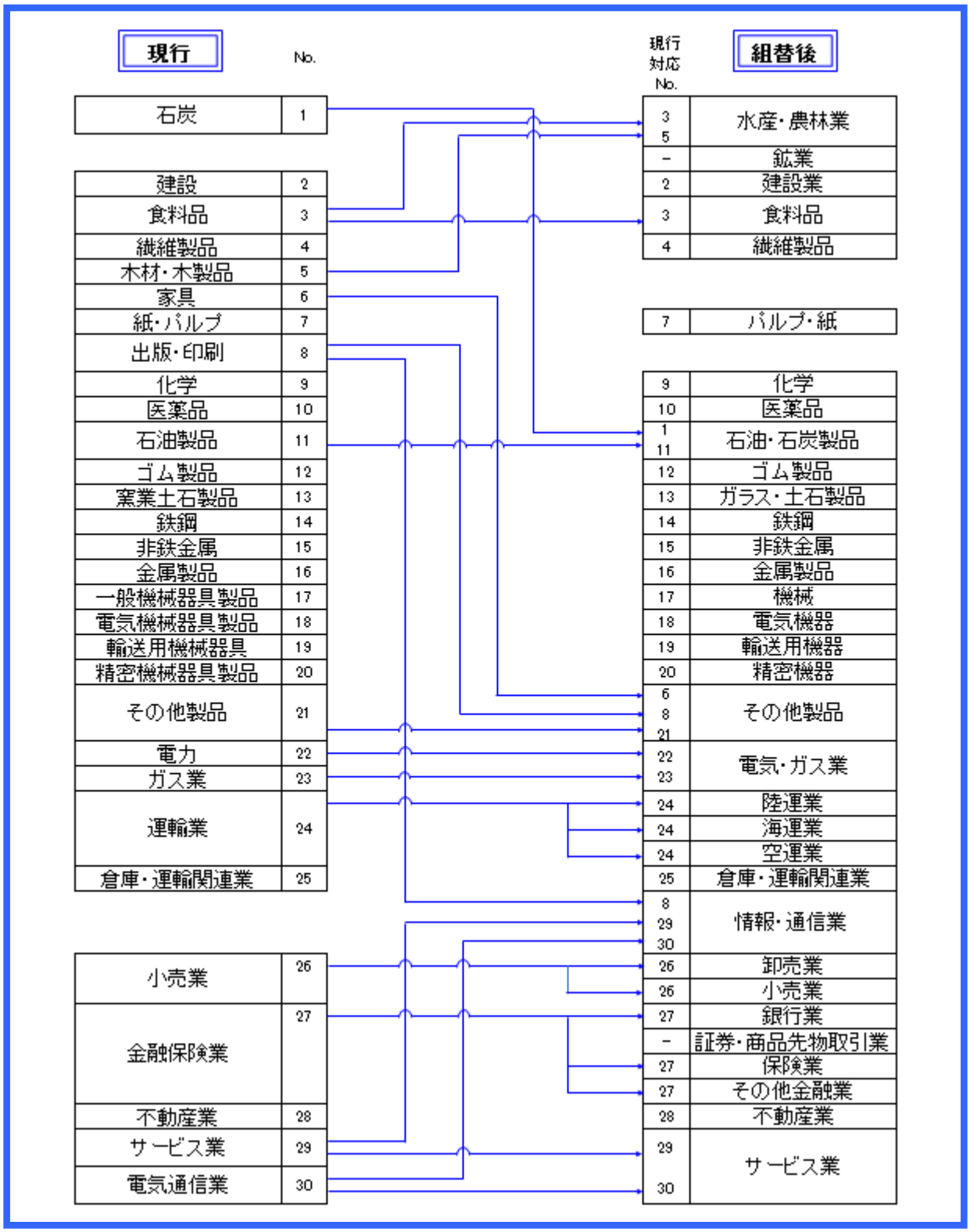

※この資料のご利用は部署内に限定致します。この資料を部署外に持ち出すこと、及び部署外での利用に供するための複写、もしくはこれに準ずる行為はご遠慮願います。